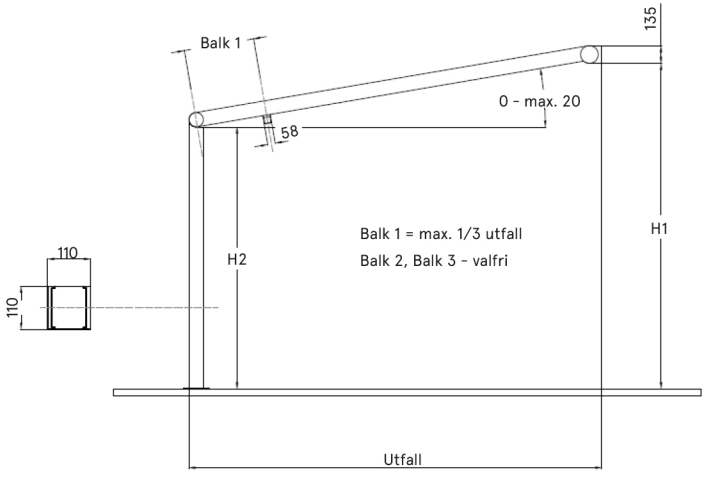
Balk 1
135
0 - max. 20
58
Balk 1 = max. 1/3 utfall
Balk 2, Balk 3 - valfri
H1
H2
110
110
Utfall

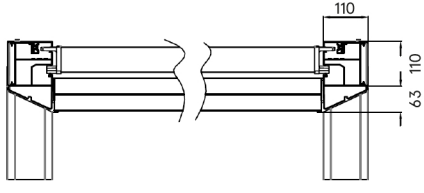
110
110
63

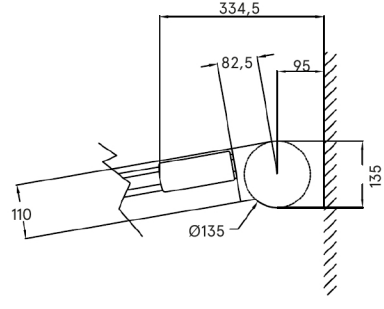
334,5
82,5
95
135
110
Ø135